Technický list

Vlastnosti produktu

Model	Sap kód	00018738
STP 70/80 G	Skupina artiklů	Sporáky

- Typ spotřebiče: Plynové zařízení
- Zapalování: Piezo+večný plamen
- Stupeň krytí ovládacích prvků: IPX4
- Materiál: Nerez
- Tloušťka vrchní desky [mm]: 1.20

Sap kód	00018738	**Hmotnost netto [kg]**	97.00
Šířka netto [mm]	800	**Výkon plynový [kW]**	19.100
Hloubka netto [mm]	700	**Druh připojení plynu**	Propan bu- tan, zemní plyn
Výška netto [mm]	900		

tel.: +420 381 582 284
e-mail: rmgastro@rmgastro.com
web: www.rmgastro.com

Technický list

Technický výkres

Model	Sap kód	00018738
STP 70/80 G	Skupina artiklů	Sporáky

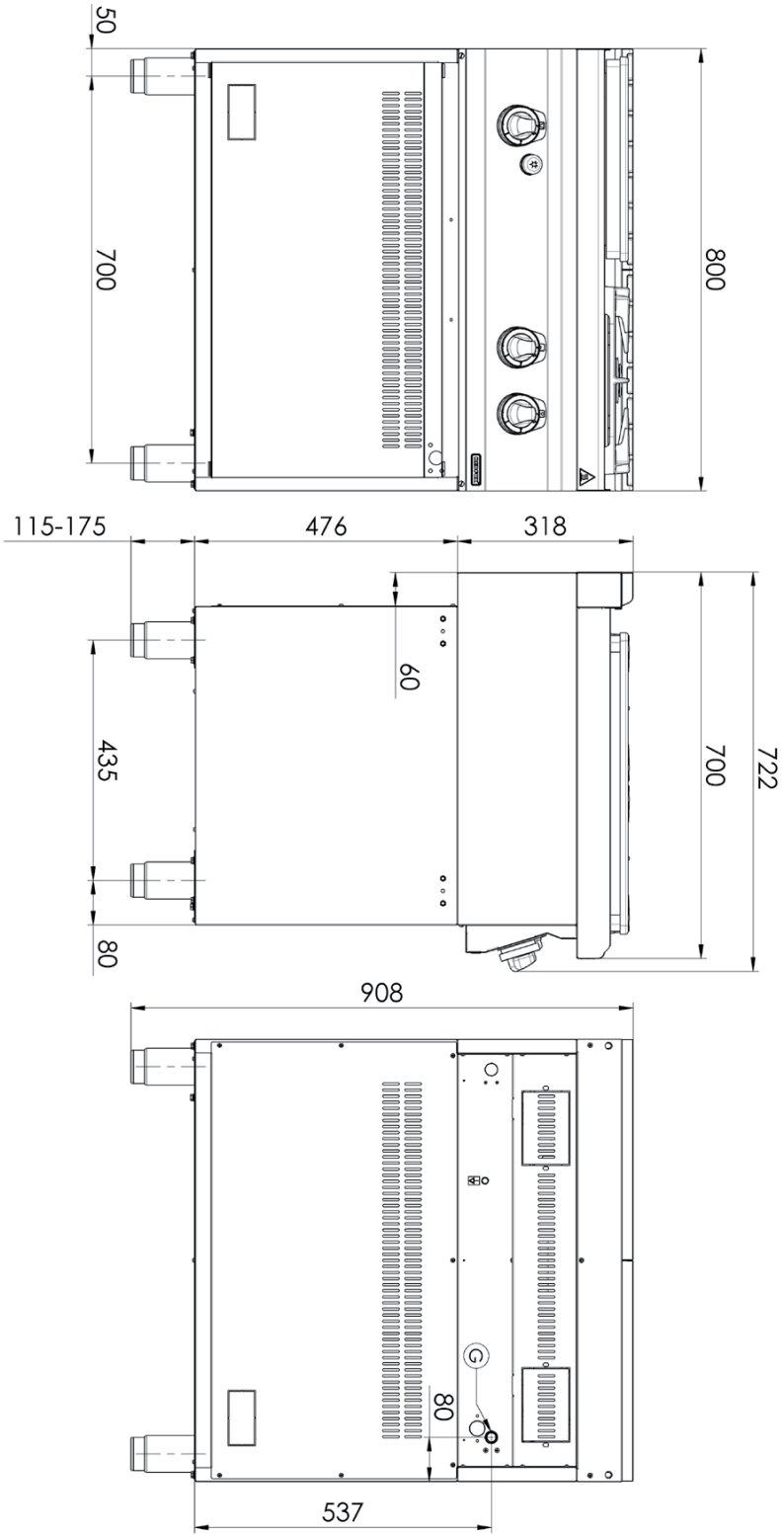

tel.: +420 381 582 284
e-mail: rmgastro@rmgastro.com
web: www.rmgastro.com

Technický list

Technické parametry

Model	Sap kód	00018738
STP 70/80 G	Skupina artiklů	Sporáky

1. **Sap kód:**
   00018738
2. **Typ výrobku:**
   Sporáky
3. **Šířka netto [mm]:**
   800
4. **Hloubka netto [mm]:**
   700
5. **Výška netto [mm]:**
   900
6. **Hmotnost netto [kg]:**
   97.00
7. **Šířka brutto [mm]:**
   860
8. **Hloubka brutto [mm]:**
   820
9. **Výška brutto [mm]:**
   1079
10. **Hmotnost brutto [kg]:**
    97.00
11. **Typ spotřebiče:**
    Plynové zařízení
12. **Konstrukční typ zařízení:**
    S podestavbou
13. **Výkon plynový [kW]:**
    19.100
14. **Zapalování:**
    Piezo+večný plamen
15. **Druh připojení plynu:**
    Propan butan, zemní plyn
16. **Stupeň krytí ovládacích prvků:**
    IPX4
17. **Materiál:**
    Nerez
18. **Kontrolky:**
    chodu a nahřátí
19. **Materiál vrchní desky:**
    AISI 304
20. **Tloušťka vrchní desky [mm]:**
    1.20
21. **Počet stupňů regulace výkonu:**
    6
22. **Bezpečnostní termočlánek:**
    Ano
23. **Počet hořáků/ploten:**
    3
24. **Typ plynových varných zón:**
    Tál + Klasické
25. **Typ hořáku:**
    Mosazný, rozebiratelný

tel.: +420 381 582 284
e-mail: rmgastro@rmgastro.com
web: www.rmgastro.com